LiftMaster

A·D·S AUTOMATIC DOOR SPECIALISTS

Puertas & Portones Automáticos, S.A. de C.V.

¡Nuestra pasión es la Solución!....

»OPERADOR INDUSTRIAL PARA PUERTAS ENROLLABLES Y SECCIONALES MARCA LIFTMASTER MOD.GH.

APLICACIONES DE SERVICIO INDUSTRIAL PESADO

PUERTAS DE ALTA CANTIDAD DE CICLOS, DE SERVICIO INDUSTRIAL PESADO
Sistema de engranajes lubricado con numerosas modificaciones personalizadas

PUERTAS Y REJILLAS ENROLLABLES MÁS GRANDES O PESADAS

PUERTAS DE TECHO SECCIONALES MÁS GRANDES O PESADAS
Montaje lateral sobre la pared para puertas verticales o de elevación alta

INTELIGENTE

LA TECNOLOGÍA MyQ® PERMITE EL CONTROL Y MONITOREO DE LOS OPERADORES DE LAS INSTALACIONES A TRAVÉS DE UNA APLICACIÓN MÓVIL.

VISTA DE CUADRÍCULA PARA MONITOREAR DE MANERA EFICIENTE TODAS LAS PUERTAS DE LAS INSTALACIONES.

LAS ALERTAS EN TIEMPO REAL INDICAN EL ESTADO DE LA PUERTA DE GARAJE MEDIANTE CORREOS ELECTRÓNICOS O NOTIFICACIONES AUTOMÁTICAS.

LA CONECTIVIDAD REQUIERE LA COMPRA DEL PORTAL DE INTERNET (828LM) O MyQ HOME BRIDGE (819LMB), QUE SE VENDE POR SEPARADO.

SEGURO

SECURITY+ 2.0® PROTEGE EL ACCESO A LAS INSTALACIONES CON TECNOLOGÍA DE CÓDIGO VARIABLE, QUE ABRE DISPOSITIVOS REGISTRADOS ÚNICAMENTE.

EL TEMPORIZADOR DE CIERRE SE PUEDE PROGRAMAR PARA CERRAR LA PUERTA DESPUÉS DE UN PERÍODO DE TIEMPO DETERMINADO.

EL COMMERCIAL PROTECTOR SYSTEM® HACE RETROCEDER LA PUERTA AUTOMÁTICAMENTE SI UN DISPOSITIVO DE PROTECCIÓN CONTRA ATRAPAMIENTO DETECTA UNA OBSTRUCCIÓN.

LAS NORMAS UL 325 ESTIPULAN QUE LOS OPERADORES DE PUERTAS COMERCIALES DEBEN FUNCIONAR CON PRESIÓN CONSTANTE DE CIERRE O ESTAR EQUIPADOS CON UNA PROTECCIÓN PRIMARIA EXTERNA CONTRA ATRAPAMIENTO.

CONFIABLE

EL MOTOR DE TORQUE ELEVADO DE SERVICIO CONTINUO FUNCIONA EN APLICACIONES DE PUERTAS DE TECHO Y ENROLLABLES INDUSTRIALES CON ALTAS EXIGENCIAS.

GARANTÍA 2 AÑOS.

SUPERAMOS LOS ESTÁNDARES DE LA INDUSTRIA: LIFTMASTER® SE COMPROMETE A BRINDAR PRODUCTOS DE CALIDAD, DISEÑOS INNOVADORES Y SERVICIOS INTEGRALES.

POLISPASTO ENGRANADO (GH)

OPERADOR DE PUERTA LOGIC 5.0 DE USO COMERCIAL

PROTECCIÓN CONTRA ATRAPAMIENTOS MONITOREADA:

SENSORES FOTOELÉCTRICOS COMERCIALES — CPS-U
Para uso interior; con calificación NEMA-1; alcance máx.: 30 pies

SENSOR FOTOELÉCTRICO RETRORREFLEJANTE — CPS-RPEN4
Sensor fotoeléctrico y reflector con haz polarizado; para uso interior/exterior; con calificación NEMA 4X; alcance máx.: 50 pies

SENSORES FOTOELÉCTRICOS DE DOS LADOS — CPS-OPEN4
Carcasas de goma flexible que resisten el rocío del agua y la corrosión; para uso interior/exterior; con calificación NEMA 4X; alcance máx.: 45 pies

SISTEMA DE PROTECCIÓN COMERCIAL — CPS-UN4
Carcasas de servicio industrial pesado; para uso interior/exterior; con calificación NEMA-4; alcance máx.: 45 pies

SISTEMA ÓPTICO PARA BORDES — OES
Los sensores ópticos infrarrojos tienen protección contra el agua en un gabinete de goma personalizable; para uso interior/exterior; con calificación NEMA-6; alcance máx.: 33 pies

PROTECCIÓN CONTRA ATRAPAMIENTOS NO MONITOREADA:

CORTINA DE LUZ — LC-36A
Brinda 36 pulgadas de incremento en la zona de cobertura para una protección adicional; para uso interior; alcance máx.: 33 pies

ACCESORIOS DE SOLUCIÓN TOTAL:

CONTROL REMOTO CON DIP CIFRADO DE 3 BOTONES Y 3 COLORES — 813LM
Control remoto de largo alcance programable para la operación de apertura/cierre/parada.

INTERNET GATEWAY — 828LM
Permite el monitoreo a través del teléfono inteligente y el control de cada operador.

LUZ DE TRÁFICO ROJA/VERDE — RGL-CTL
Las luces LED de alta intensidad indican el estado de la puerta para entrar y salir de manera segura con cualquier tipo de iluminación (se recomienda una tarjeta TLS1).

CÓDIGO	SKU	MODELO	DESCRIPCIÓN
LM-00209-KIT	GH101L5-L	GH101L5-L	OPERADOR IND 1HP 110V MOD.GH101L5-1
LM-00210-KIT	GH203L5-L	GH203L5-L	OPERADOR IND 2HP 220V MOD.GH203L5-L

Descargar en pdf

Versión Digital.

V01.22

(229) 461-7028

portonesautomaticos@adsver.com.mx
portonesautomaticos@prodigy.net.mx

RESIDENCIAL COMERCIAL INDUSTRIAL

MEMBER IDA International Door Association

LiftMaster

A·D·S AUTOMATIC DOOR SPECIALISTS
Puertas & Portones Automáticos, S.A. de C.V.
¡Nuestra pasión es la Solución!....

»OPERADOR INDUSTRIAL PARA PUERTAS ENROLLABLES Y SECCIONALES MARCA LIFTMASTER MOD.GH.

INGENIERÍA MAGISTRAL.

GH

LOGIC 5.0
OPERADOR DE POLISPASTO ENGRANADO

MOTOR

- Disponible en 1/2, 3/4, 1, 1-1/2, 2 y 3 HP (Operador GH de 5 HP no disponible en Logic 5.0; Mecánico únicamente)
- Reversa inmediata y protección contra sobrecarga
- Condensador de arranque en operador monofásico
- Extraíble sin afectar los ajustes del interruptor de límite

POTENCIA

- Conexiones de doble voltaje
  - Monofásico: 115 V y 230 V
  - Trifásico: 208 V, 230 V y 460 V
  - Modelo diferenciado: 575 V
- Voltaje personalizable para cumplir los requisitos de trabajo
- Voltaje de control de 5 VCC NEC Clase 2

DISEÑO DE CALIDAD COMERCIAL

- **Cojinetes de rodillos blindados** en el reductor de engranajes
- **Desconexión a nivel del suelo y elevador de cadena** con enclavamiento eléctrico para la operación del elevador de cadena en caso de emergencia
- **Freno con solenoide** estándar en todos los modelos
- **Reducción:** 45:1 en primera etapa, con engranajes para servicio pesado, en baño de aceite; alojamiento de fundición de acero; Aceite sintético especial para todo tipo de climas que brinda un mejor desempeño en bajas temperaturas; Cadena con piñón de salida # 50

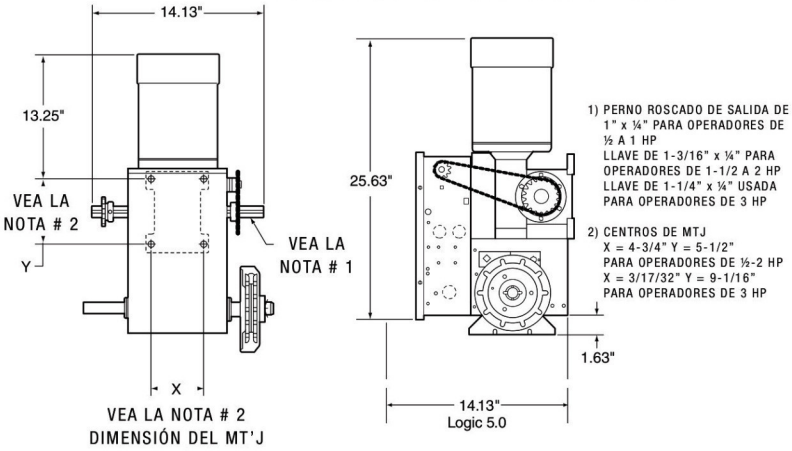

ÁREA MÁXIMA DE LA PUERTA (PIES CUADRADOS)

ENROLLABLE		ACERO CALIBRE 24	ACERO CALIBRE 22	-	ACERO CALIBRE 20 Y 18	ACERO CALIBRE 16	-
		REJILLAS DE ALUMINIO	PUERTAS DE ALUMINIO	-	REJILLAS DE ACERO	-	-
SECCIONAL		-	ACERO CALIBRE 24 Y 22	ACERO CALIBRE 20	-	ACERO CALIBRE 16	-
		FIBRA DE VIDRIO	PUERTAS DE ALUMINIO	PUERTAS DE MADERA	-	-	-
		-	-	ACERO CALIBRE 24 AISLADO	-	ACERO CALIBRE 20 AISLADO	ACERO CALIBRE 16 AISLADO
HP	1/2	325	300	275	250	225	175
	3/4	480	430	390	340	275	225
	1	650	560	500	430	325	300
	1-1/2	-	-	680	540	425	375
	2	-	-	-	640	560	460
	3	-	-	-	875	840	620
	5	COMUNÍQUESE CON SU REPRESENTANTE DE VENTAS DE LIFTMASTER PARA OBTENER MÁS INFORMACIÓN.					

ESPECIFICACIONES ESTÁNDAR.

EL RECEPTOR DE RADIO SECURITY+ 2.0®

ACEPTA:
- (30) Controles remoto de 3 botones o (90) controles remoto de 1 botón
- 30 teclados inalámbricos adicionales
- Interruptores DIP remotos ilimitados

CABLEADO

- El disco selector de función de control permite seleccionar fácilmente 7 tipos de cableado para cumplir las necesidades del usuario
- Cableado predeterminado C2 (Presión constante para cerrar)
- Los tipos de cableado B2, T, TS y FSTS se pueden seleccionar si se agrega un dispositivo de protección contra atrapamiento
- Se recomienda contar con un sistema de protección contra atrapamiento si se usa C2, D1 o E2
- Los operadores Logic 5.0 solamente aceptan dispositivos de protección contra atrapamiento LiftMaster®

CONSTRUCCIÓN

- Caja eléctrica NEMA Tipo 1
- Estructura de acero calibre 11 con un acabado duradero pulverizado, para servicio pesado
- La parada parcial permite la apertura parcial hasta una posición programada para el control ambiental y el ahorro de tiempo

MODIFICACIONES Y ACCESORIOS. CONSTRUIDO PARA CUALQUIER APLICACIÓN.

- **Condiciones húmedas de servicio (prefijo C)**: Caja eléctrica resistente a la humedad, estación de control con pulsador y sensores fotoeléctricos con motor TEFC sin freno de solenoide; También hay modificaciones ambientales N4 y N4X disponibles
- **TLS1CARD**: Tarjeta de opción de estado de la luz del temporizador (generalmente se usa para controlar la luz de tráfico roja/verde y los dispositivos sonoros)
- **AUXCARD**: La tarjeta de opción de contactos auxiliares (con relés que cambian el estado mientras la puerta se mueve y cuando el operador se desconecta)
- **Límites auxiliares**: Interruptores de límites auxiliares en los límites de cierre y apertura para controlar luces, calentadores, rampas niveladoras u otros dispositivos auxiliares

Para obtener información más detallada o configurar su número de modelo, visite Dealer.LiftMaster.com

RESIDENCIAL COMERCIAL INDUSTRIAL

MEMBER IDA International Door Association

V01.22

(229) 461-7028
portonesautomaticos@adsver.com.mx
portonesautomaticos@prodigy.net.mx